ENGO

EPLUG-ZB

ZigBee Smart Plug, 16A



- Управлявайте устройствата от всяка точка на света чрез интернет с помощта на приложението Engo Smart.
- Наблюдавайте потреблението на енергия в реално време с достъп до историята на измерванията.
- Задайте графици и таймери за автоматично включване и изключване на устройствата.
- Действа като Zigbee мрежов ретранслатор, като увеличава обхвата и стабилността на връзката.
- Съвместимостта с Amazon Alexa и Google Assistant позволява управление чрез гласови команди.
- Предпазителят изключва устройствата при превишаване на зададената мощност, като осигурява допълнителна безопасност.
- Ръчно управление на устройствата чрез бутон на гнездото.
- Вградени щори за следене на тока за безопасност на децата.
- Изисква интернет шлюз EGATE или EGATE PRO за стабилна и надеждна мрежова връзка Zigbee.

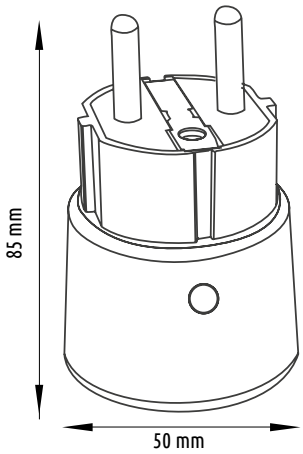

ТЕХНИЧЕСКИ ДАННИ

Захранване	230V AC 50Hz
Максимално натоварване	16(5)A
Комуникация	ZigBee 3.0, 2,4GHz
Размери [mm]	Φ 50 x 85

СХЕМА НА СВЪРЗВАНЕ

