ENGO



EREPEATER

Повторител ZigBee

- Увеличава безжичния обхват на системата ENGO Smart
- Неутрализира архитектурните смущения (бетонни стени, арматура и др.)
- Работи в стандарт ZigBee 3.0
- Лека, с компактни размери

ZIGBEE 3.0

EREPEATER

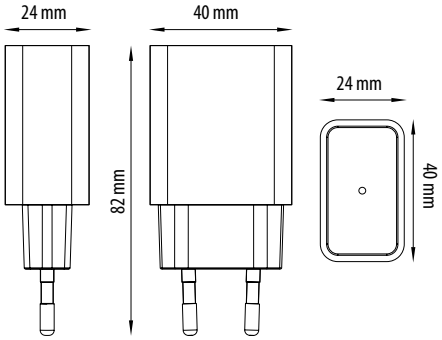

ТЕХНИЧЕСКА ИНФОРМАЦИЯ

Захранване	230V AC 50Hz
Комуникация	ZigBee 3.0 2,4GHz
Размери [mm]	40 x 24 x 82

ОПИСАНИЕ НА ВРЪЗКАТА

