ENGO CONTROLS EASY 24V AC

Кабелен термостат, 24V

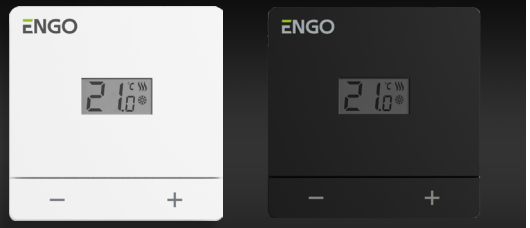

EASY-24W EASY-24B

Кратко ръководство

BG Ver. 1.0
Дата на пускане: VII 2024
Софт: v0.6

Производител:
Engo Controls Sp z o.o. Sp. k.
Rolna 4
43-262 Kobielice
Полша

Дистрибутор за България:
ЕНГО България ООД
гр. София 1715
ж.к. Младост 4, бл. 483, офис 1
България

www.engocontrols.com

Техническа информация

Захранване	24V AC
Максимален ток	3 (1) A
Диапазон на температурата	5 - 35°C
Точност на температурата на дисплея	0,1°C
Алгоритъм на управление	TPI или Хистерезис (±0,2°C до ±2°C)
Комуникация	Жична
Изходно управление	COM / NO (без напрежение)
Клас на защита	IP30
Размери	80 x 80 x 22 mm

Въведение

Жичен, непрограмируем термостат, захранван с 24 V променлив ток. Използва се за жично управление на устройства и системи за отопление или охлаждане. Работи, като поддържа комфортни условия в помещението в съответствие със зададената от потребителя температура. Свързва се директно към източника на топлина или клемната шина. За по-добро прилягане моделът се предлага в два цвята. Безопасен, надежден, лесен за използване.

Характеристики на продукта

- Жична комуникация
- Безнапреженов изход NO-COM 3(1)A
- Прецизен алгоритъм за контрол на температурата TPI
- Превключвател HEAT/STANDBY/COOL

Съответствие на продукта

Този продукт е в съответствие със следните директиви на ЕС: 2014/30/UE, 2014/35/UE, 2011/65/UE.

ИНФОРМАЦИЯ ЗА БЕЗОПАСНОСТ:

Използвайте в съответствие с националните разпоредби и тези на ЕС. Използвайте устройството само по предназначение, като го съхранявате в сухо състояние. Продуктът е предназначен за употреба само на закрито. Моля, прочетете цялото ръководство за употреба, преди да го инсталирате или използвате.

Инсталация

Монтажът трябва да бъде извършен от квалифицирано лице с подходяща електротехническа квалификация, в съответствие със стандартите и разпоредбите, действащи в съответната страна и в ЕС. Производителят не носи отговорност за неспазване на инструкциите.

ВНИМАНИЕ:

За цялата инсталация може да има допълнителни изисквания за защита, за които отговаря инсталаторът.

Описание на връзката

а) Схема на свързване на източника на отопление

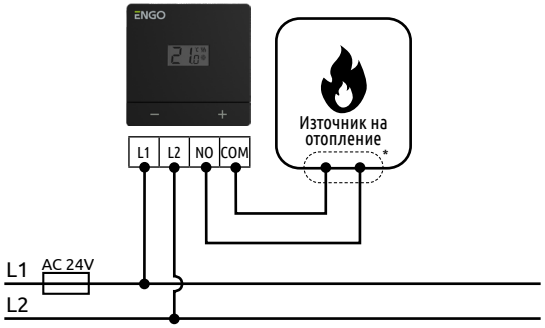

б) Схема на свързване към 24V задвижка

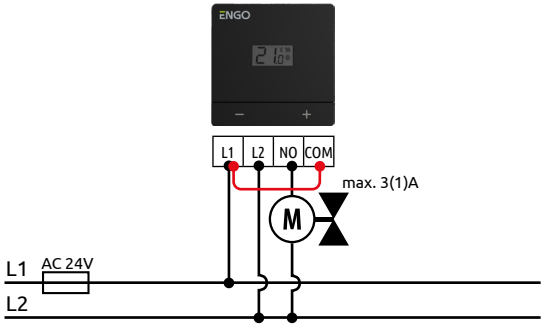

в) Схема на свързване към клемна шина

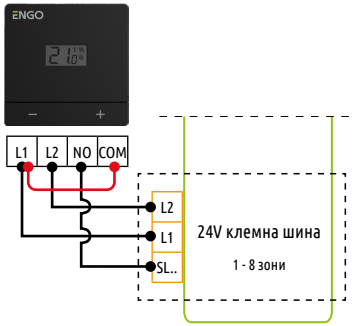

Легенда:

Източник на отопление* - Контакти на котела за включване/изключване на термостата (съгласно инструкциите на котела)

Задвижка

L1, L2 Захранване с 24V AC

COM, NO Изход без напрежение

SL.. Входни терминали

Предпазител

Описание на LCD дисплея + описание на бутоните

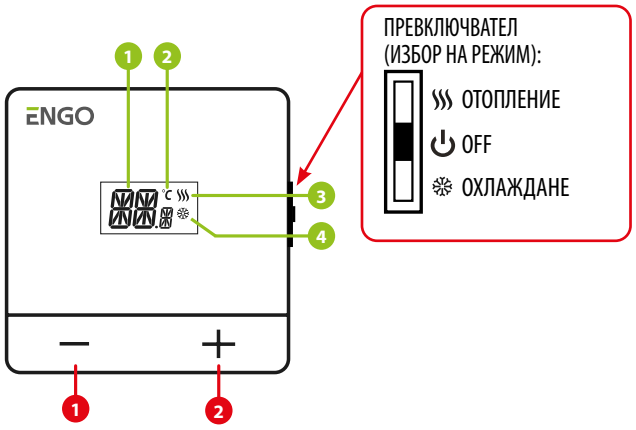

1. Актуална / зададена стайна температура
2. Единица за температура
3. Икона за отопление
4. Икона за охлаждане

1. Бутон "МИНУС"
2. Бутон "ПЛЮС"

Избор на правилното място за регулатора

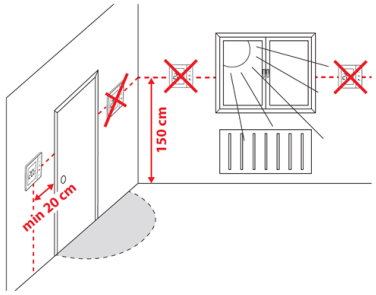

За да работи правилно, регулаторът трябва да бъде монтиран на правилното място. За предпочитане е да е на около 150 cm над нивото на пода, далеч от източници на топлина или студ. Освен това регулаторът не трябва да се монтира зад завеси или други препятствия, както и на места с висока влажност, тъй като това ще попречи на точното измерване на стайната температура. Не се препоръчва монтирането на регулатора на външна стена, на течение или на място, където ще бъде изложен на пряка слънчева светлина.

Блокиране / Деблокиране на клавишите на регулатора

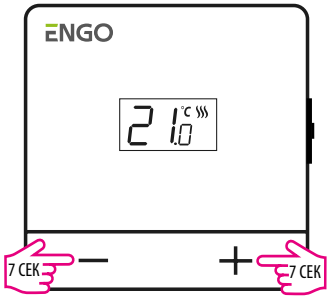

За да блокирате клавишите на регулатора, натиснете и задръжте бутоните едновременно [−] и [+] в продължение на 7 секунди. След като се появи съобщението LOC освободете клавишите. Регулаторът е блокиран.

За да отключите клавишите на регулатора, натиснете и задръжте бутоните едновременно [−] и [+] в продължение на 7 секунди.След като се появи съобщението UNL освободете клавишите. Регулаторът е деблокиран.

Сервизни параметри

ВНИМАНИЕ!

След като влезете в сервизното меню, с помощта на клавиша [−] или [+] изберете параметър.

За да бъде потвърден изборът на параметър, изчакайте 3 секунди.

Ще се появи екрана с настройката, която можете да промените с клавишите [−] или [+] .

За да бъде потвърдена настройката - изчакайте 3 секунди.

Регулаторът ще премине към главния екран.

0 ГЛАВЕН ЕКРАН

За да влезете в сервизното меню, натиснете бутоните „МИНУС" и „ПЛЮС" за 5 секунди.

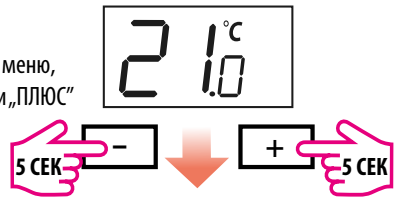

1 ИЗБЕРЕТЕ АЛГОРИТЪМ ЗА УПРАВЛЕНИЕ

UFH - подово отопление
RAD - радиаторно отопление
ELE - електрическо отопление
H - хистерезис в диапазона от 0,4°C до 4,0°C
Например: H = 0,4°C = ±0.2°C

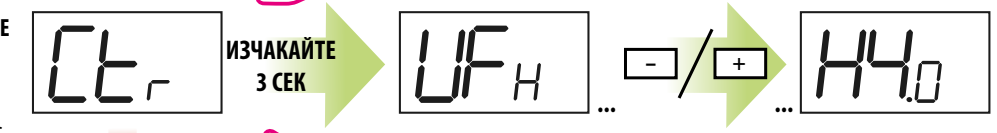

2 МИН. ЗАДАДЕНА ТЕМПЕРАТУРА

Нагласете минималната зададена температура.



3 МАКС. ЗАДАДЕНА ТЕМПЕРАТУРА

Нагласете максималната зададена температура.



4 КАЛИБРИРАНЕ НА ТЕМПЕРАТУРАТА

Възможно е да се калибрира показваната температура със стъпка от 0,1°C (от -3,5°C до +3,5°C).



5 СЪСТОЯНИЕ НА БАТЕРИЯТА*

Проверете текущото състояние на батерията (%).

*само за версията с батерии



6 УПРАВЛЕНИЕ НА ИЗХОДА

Изберете дали изходът на регулатора да действа като NO = Нормално Отворен или NC = Нормално Затворен



7 RESET

Нулирайте настройките на регулатора до стойностите по подразбиране.

