ENGO



E20i-W

Безжична връзка, Интернет термостат, Wi-Fi

- Може да работи и без интернет връзка (офлайн)
- Работи с Wi-Fi стандарт - не е необходим “”интернет шлюз””
- Програмира се и се управлява в приложението ENGO Smart
- Доставя се със стойка, която позволява контролерът да бъде поставен на рафт
- Гласово управление с помощта на Alexa/Google Home

E20i

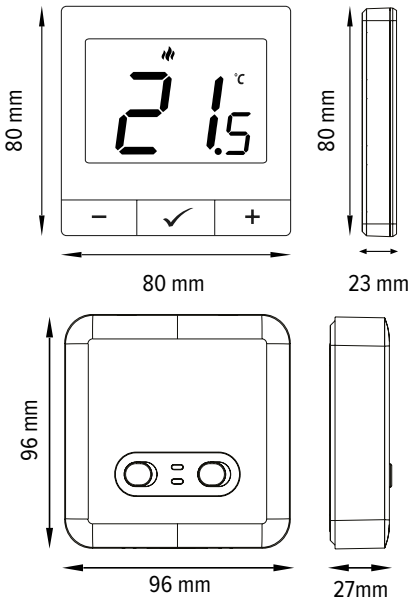

ТЕХНИЧЕСКИ ДАННИ

Захранване на контролера	2xAA батерии
Захранване на приемника	230V AC 50Hz
Максимално натоварване на приемника	16 (5) A
Изходен сигнал на приемника	COM / NO (без напрежение)
Размах на температурния контрол	5°C - 35°C
Течност на показване на температурата	0.5°C
Алгоритъм за контрол	TPI, хистерезис (+/- 0,2°C или +/- 2°C)
Комуникация	безжична, 868 MHz и WiFi 2,4GHz
Размери [мм]	предавател 80 x 80 x 23, приемник 96 x 96 x 27

СХЕМА НА СВЪРЗВАНЕ

а) Схеми на свързване към източника на топлина

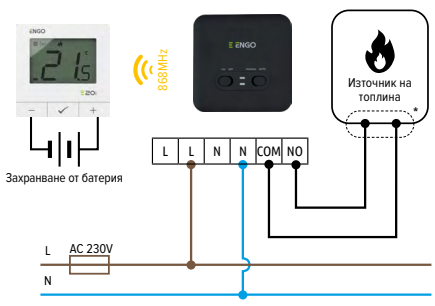

б) Схеми на свързване на задвижването

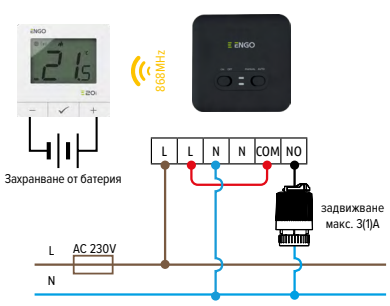

в) Схеми за свързване на циркулационната помпа

